Vue éclatée de l'AUSTRAL/Exploded views AUSTRAL

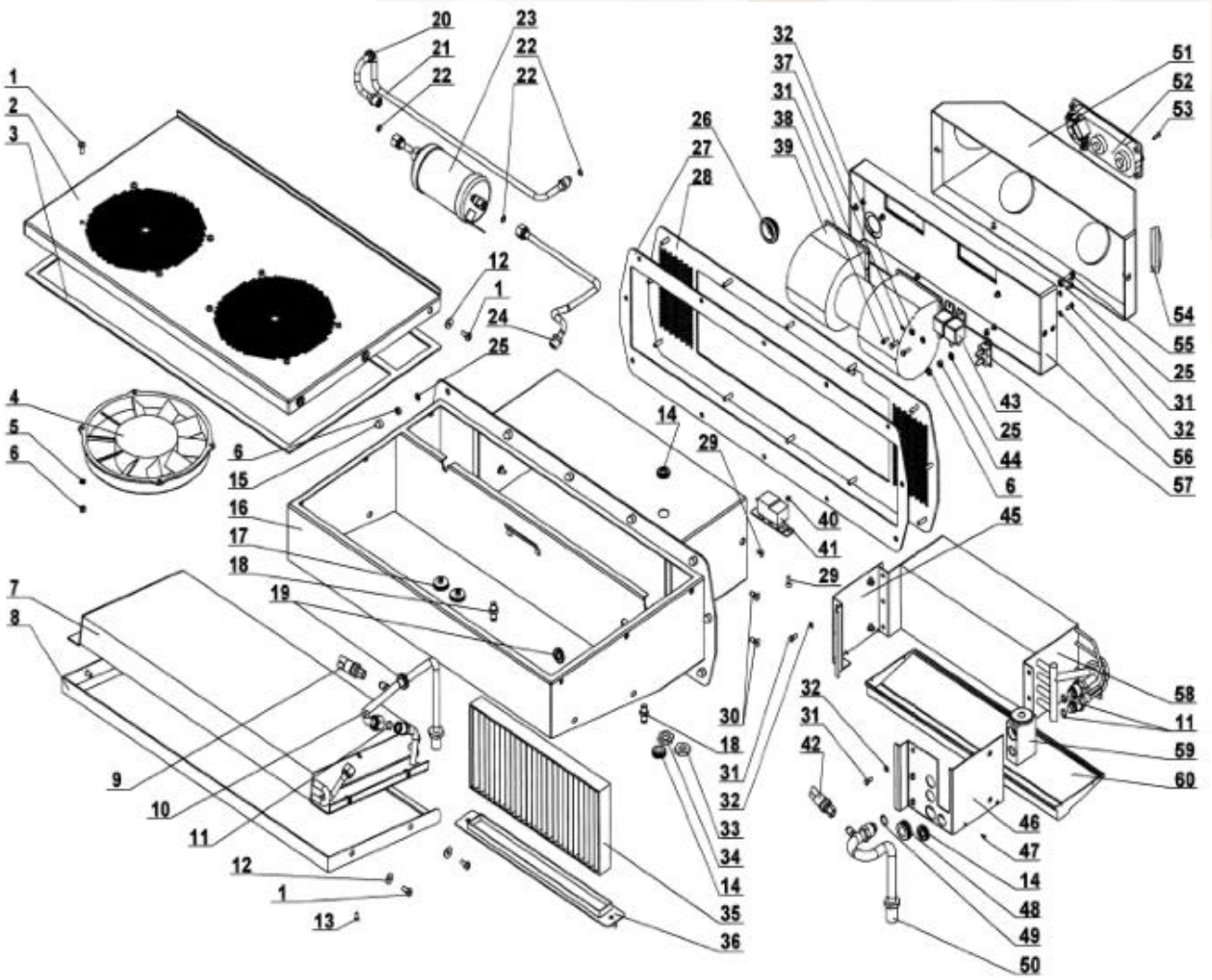

Rep.	320A13 – 320A15 – 320A17 – 320A19	320A14 – 320A16 – 320A18 – 320A20	Désignation	Qté
1	620A02		Vis CBL z M6-16 inox Screw CBL M6-16	18
2	540B29		Couvercle ventilateur blanc White cover fan	1
	540B36		Couvercle ventilateur noir Black cover fan	1
3	281A96		Joint couvercle ventilateur Gasket cover fan	1
4	260A06		Ventilateur 12V unite cond Fan 12V	2
	260A01		Ventilateur d225 mm soufflant 24V Fan 24V	2

Rep.	320A13 – 320A15 – 320A17 – 320A19	320A14 – 320A16 – 320A18 – 320A20	Désignation	Qté
5	650A15		Rdle plate M6 inox Gasket M6	8
6	670A04		Écrou frein H M6 inox Nut M6	24
7	292A03		Serpentin condenseur unité monobloc Condenser	1
8	540A92		Austral grille entrée d'air condenseur Recycling air shelf	1
	540A93		Austral grille entrée d'air condenseur Recycling air shelf	1
9	264A03		Pressostat HP Pressure switch HP	1
10	540B03		Austral ligne rigide M8 entrée cond Steel line M8	1
11	280A31		Joint oring M8 Beadlock M8	3
12	640A03		Riddle contact M6 x 18 ac zi Gasket M6x18	10
13	620A32		Vis FHC M4-12 inox Screw FHC M4-12	2
14	273B19		Passe fil dble a membr. 13.5 x 20.5 x 25 Grommet 13.5x20.5x25	3
15	690A23		Couvre écrou plastique M6 noir Cover nut M6	14
16	540B35		caisse noire + isolation Black casing	1
	540B28		Caisse blanche + isolation White casing	1
17	273A85		Obturateur noir granite 28 Black filling	2
18	540B10		Austral raccord condensats Condensat fitting	2
19	273A06		Passe fil double 13 x 21 x 26 Grommet 13x21x26	1
20	273A15		Passe fil plastique double 10x12x18 Grommet 10X12X18	1
21	540B05		Austral ligne rigide M6 deshy Steel line M6	1

Rep.	320A13 – 320A15 – 320A17 – 320A19	320A14 – 320A16 – 320A18 – 320A20	Désignation	Qté
22	280A32		Joint oring M6 Gasket M6	4
23	225A13		Deshy alfa 164 Receiver dryer filter	1
24	540B04		Austral ligne rigide M6 condens/deshy Steel line M6	1
25	650A14		Rdle plate large M6-18 inox Washer M6-18	14
26	234A18		Passe cloison diam. 35 Fitting Ø35mm	1
27	281A93		Joint étanchéité flasque fixation Gasket flask	1
28	540A98		Austral plaque recyclage air noire Black air recycling support	1
	540A99		Austral plaque recyclage air blanche White air recycling support	1
29	620A48		Vis FHC M5-16 inox a2 Screw FHC M5-16	10
30	620A19		Vis FHC.M6-16 inox a2 Screw FHC M-16	4
31	610A31		Vis h M5-12 8.8 ac zi Screw M5-12	10
32	640A02		Rdle contact M5 x 12 ac zi Washer M5x12	6
33	660A19		Écrou passe cloison M8 (h27) ep 5 mm Nut M8	1
34	660A31		Écrou passe cloison M10 (h27) ep 6 mm Nut M10	1
35	700A22		Austral combi filtre à air + renfort Air filter	1
36	540B37		Austral sav support filtre noir + vis Black support air filter	1
	540B31		Austral sav support filtre blanc + vis White support air filter	1
37	640A01		rdle contact M4 x 10 ac zi Washer M4x10	6
38	610A02		Vis CHC M4-12 ac zi Screw CHC M4-12	6

Rep.	320A13 – 320A15 – 320A17 – 320A19	320A14 – 320A16 – 320A18 – 320A20	Désignation	Qté
39	261A06		Soufflerie 12V + connecteur Blower 12V	1
	261A07		Soufflerie 24V + connecteur Blower 24V	1
40	660A08		Écrou frein h M5 ac zi Nut M5	2
41	530A43		Thermostat a cable + support Thermostat	1
42	264A04		Pressostat BP Pressure switch BP	1
43	267A11		Relais 5 plots 12V patte de fixation Relays 12V	2
	267A12		Relais 5 plots 24V patte de fixation Relay 24V	2
44	660A16		Ecrou H M6 ac zi Nut M6	1
45	540B08		Austral patte gauche fixation evapo Left fixing	1
46	540B09		Austral patte droite fixation evapo Right fixing	1
47	630A23		Vis tole tf cruci 2.9-9.5 ac zi Screw 2.9-9.5	4
48	273A31		Passe fil double 16 x 24 x 30 Grommet 16x24x30	1
49	280A30		Joint oring M10 Gasket M10	1
50	540B06		Austral ligne rigide M10 detendeur Steel line M10	1
51	540B54		Austral sav plenum noir + isolation (jusqu'au numéro de série 264529475 non inclus) Black plenum (until serial number 264529475 not included)	1
	540F54		Austral sav plenum noir + isolation (à partir du numéro de série 264529475 inclus) Black plenum (since serial number 264529475 included)	1
	540B55		Austral sav plenum blanc + isolation (jusqu'au numéro de série 264529475 non inclus) White plenum (until serial number 264529475 not included)	1

Rep.	320A13 – 320A15 – 320A17 – 320A19	320A14 – 320A16 – 320A18 – 320A20	Désignation	Qté
	540F53		Austral sav plenum blanc + isolation (à partir du numéro de série 264529475 inclus) White plenum (since serial number 264529475 included)	1
52	370C78		Panneau de commande 12V (jusqu'au numéro de série 264529475 non inclus) Control panel 12V (until serial number 264529475 not included)	1
	370C68		Panneau de commande 12V (à partir du numéro de série 264529475 inclus) Control panel 12V (since serial number 264529475 included)	1
	370C81		Panneau de commande 24V (jusqu'au numéro de série 264529475 non inclus) Control panel 24V (until serial number 264529475 not included)	1
	370C70		Panneau de commande 24V (à partir du numéro de série 264529475 inclus) Control panel 24V (since serial number 264529475 included)	1
53	690A65		Vis polyplast 3.5-16 Screw 3.5-16	4
54	540A61		Diffuseur (jusqu'au numéro de série 264529475 non inclus) Louvers (until serial number 264529475 not included)	4
	370C42		Diffuseur (à partir du numéro de série 264529475 inclus) Louvers (since serial number 264529475 included)	4
55	610A37		Vis h M6-25 8.8 Screw H M6-25	1
56	540B30		Austral sav support soufflerie + isolat. Support blower	1
57	268A01/268A26/268A29		Fusibles 7.5A, 15A, 20A Fuses 7.5A, 15A, 20A	1
	268A27/268A23/268A26		Fusibles 5A, 10A, 15A Fuses 5A, 10A, 15A	1
58	294A60		Serpentin évaporateur austral b Evaporator	1
59	250A13		Détendeur bloc avec trou r134a 2 tons Expansion valve	1
60	540A97		Austral bac écoulement condensats Condensate drain pan	1

Rep.	320A13 – 320A15 – 320A17 – 320A19	320A14 – 320A16 – 320A18 – 320A20	Désignation	Qté
61	-	650A18	Rdle plate d23 x d36 x 3 inox Washer d23xd36x3	
62	-	650A17	Rdle plate M20 inox Washer M20	
63	-	231A01	Flexible chauffage 90° Heating hose	
64	-	231A03	Flexible chauf. serpentin/passe cloison Heating hose	
65	-	370A04	Vanne de chauffage (jusqu'au numéro de série 264528497 non inclu) Heating valve (until serial number 264529475 not included)	
	-	370C26	Vanne de chauffage (à partir du numéro de série 264528497 inclu) Heating valve (since serial number 264529475 included)	
66	-	231A22	Flexible simple tresse d'int 22 mm Hose	
67	-	370A30	Passe cloison chauffage droit Heating fitting	
68	-	540B47	Austral plaque écoulement condensats Condensate drain plate	
69	-	540B52	Austral sav mousse filtrante 490x115 bac Foam 490x115	
NR	274A30		Faisceau électrique austral combi (jusqu'au numéro de série 264529475 non inclus) Electrical harness (until serial number 264529475 not included)	1
	274B40		Faisceau élec. austral combi pdc sndc (à partir du numéro de série 264529475 inclus) Electrical harness (since serial number 264529475 included)	1
NR	370A07		Clip attache gaine pdc + vanne sndc Clamp sheath	1
NR	370A70		Cable commande thermostat Thermostat cable	1

Schéma électrique de l'ALIZE SLIMLINE7/Electrical drawing ALIZE SLIMLINE

A VENTILATEURS DU CONDENSEUR
B SOUFFLERIE
C RELAIS COMPRESSEUR
D RELAIS VENTILOS CONDENSEUR
E PRESSOSTAT HP
F PRESSOSTAT BP
G PANNEAU DE COMMANDE
H THERMOSTAT A CABLE

J MASSE
K + PERMANENT
L COMPRESSEUR
M + VEILLEUSES

Repère	Couleur
cc0	Noir
cc1	Violet
cc2	Violet
cc3	Marron
cc4	Marron
cc5	Bleu
cc7	Jaune
cc8	Rouge
cc9	Orange
cc10	Vert
cc11	Bleu
cc12	Rouge
cc13	Rouge
cc14	Bleu
cc15	Bleu
cc30	Rouge
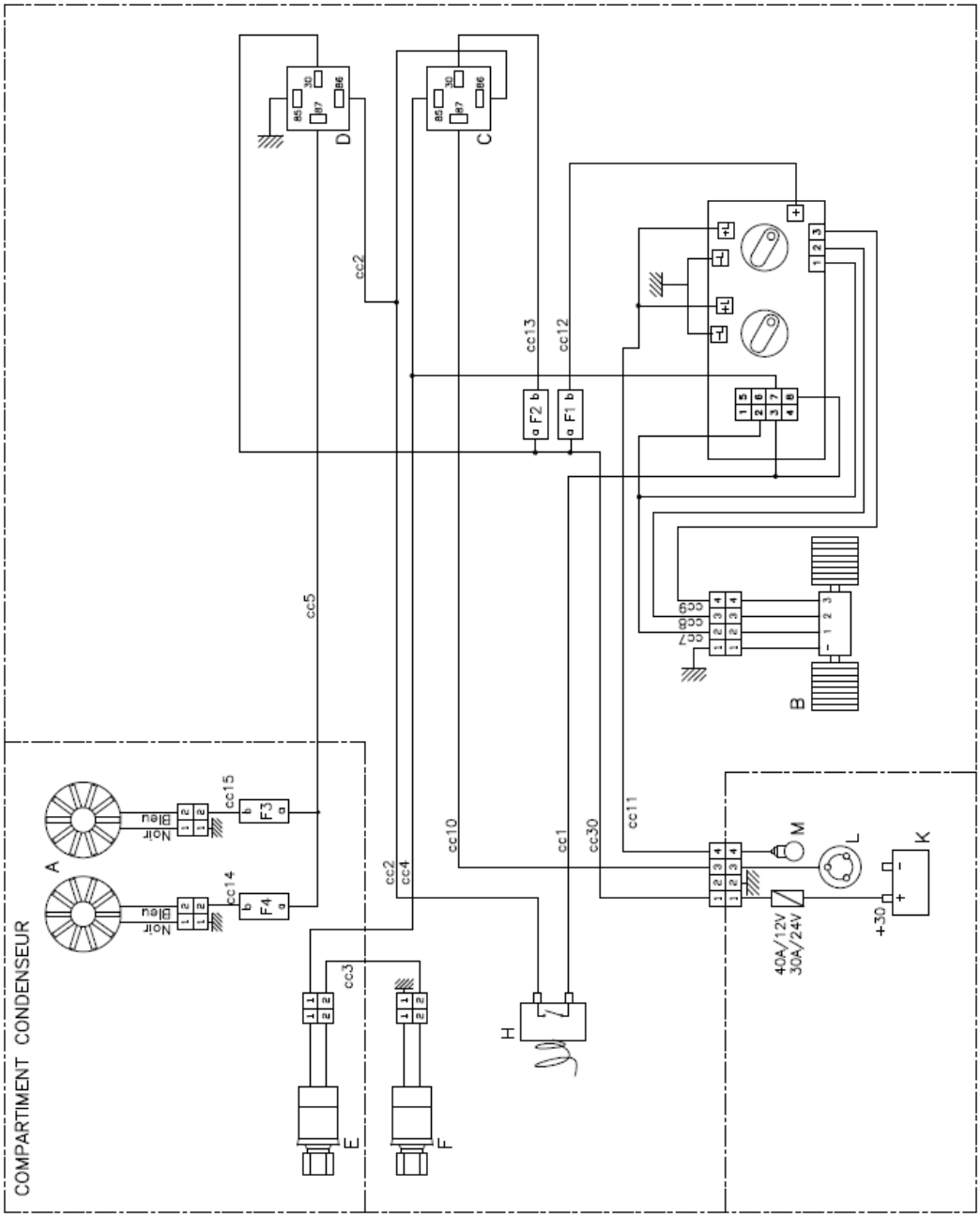
F1 Fusible Soufflerie: 15A
F2 Fusible compresseur: 7.5A
F3 Fusible ventilateur 1: 20A
F4 Fusible ventilateur 2: 20A